FABER

INSTRUKCJA UŻYTKOWANIA
PODSZAFKOWEGO OKAPU KUCHENNEGO
MODEL 741

DOM BIANCO

Generalny przedstawiciel
DOM BIANCO sp. z o.o.
al. Krakowska 5, 05-090 Raszyn
tel. 0-22 7201198, 7201199
fax 0-22 7200688
www.dombianco.com.pl

Dziękujemy za zaufanie i zakup naszego wyrobu. Gratulujemy dokonania dobrego wyboru. Mamy nadzieję, że urządzenie będzie Państwu służyć przez wiele lat.

Okap jest przeznaczony do stosowania w indywidualnych gospodarstwach domowych i służy do eliminowania oparów i zapachów powstających podczas przyrządzania potraw.

Spis treści

1. Rady i zalecenia 2
2. Opis okapu 4
3. Instalacja 6
4. Użytkowanie 10
5. Obsługa bieżąca 10

1. RADY I ZALECENIA

Instrukcja dotyczy kilku wersji urządzenia. W związku z tym można w niej znaleźć fragmenty, które nie mają zastosowania w przypadku konkretnego modelu.

Instalacja

Producent i Generalny Przedstawiciel nie ponoszą żadnej odpowiedzialności prawnej i/lub materialnej za szkody powstałe w wyniku niewłaściwej instalacji okapu.

Minimalna bezpieczna odległość między najwyższym punktem płyty grzewczej a dolną powierzchnią okapu wynosi 650 mm.

Należy sprawdzić, czy parametry prądu w domowej instalacji elektrycznej odpowiadają wartościom podanym na tabliczce znamionowej urządzenia umieszczonej wewnątrz korpusu.

Dla urządzeń klasy I należy skontrolować, czy domowa instalacja elektryczna zapewnia odpowiednie uziemienie okapu.

Okap w wersji wyciąg należy łączyć z kanałem wentylacyjnym za pomocą rur o minimalnej średnicy 120 mm. Dukt powietrzny powinien być możliwie krótki.

Nie wolno podłączać okapu do kanałów, którymi są odprowadzane spaliny z innych urządzeń (np. term gazowych i olejowych, kominków itp.).

Jeżeli okap jest instalowany w pomieszczeniu, w którym znajdują się urządzenia zasilane energią inna niż elektryczna, to należy zapewnić odpowiednie przewietrzanie pomieszczenia w celu zapobiegnięcia nawrotowi spalin. Kuchnia musi być wyposażona w otwór ścienny wychodzący na zewnątrz budynku gwarantujący dopływ świeżego powietrza.

Użytkowanie

Okap został zaprojektowany do stosowania wyłącznie w indywidualnych gospodarstwach domowych do eliminowania zapachów powstających w kuchni.

Nie wolno używać okapu do celów innych, niż te, do których został zaprojektowany.

Nie wolno pozostawiać otwartego płomienia pod okapem podczas jego pracy.

Wysokość płomienia należy regulować tak, aby nie wychodził on poza obrys dna naczynia.

Podczas smażenia w głębokim tłuszczu proces gotowania musi być stale nadzorowany, gdyż przegrzany tłuszcz może ulec zapaleniu.

Nie wolno pod okapem przyrządzać potraw flambowanych („płonących") – zagrożenie pożarem.

Okap nie może być obsługiwany przez osoby (łącznie z dziećmi) o ograniczonych możliwościach fizycznych, czuciowych oraz psychicznych oraz przez osoby nie mające odpowiedniego doświadczenia o ile nie znajdują się one pod nadzorem lub nie zostały odpowiednio poinstruowane przez osoby odpowiedzialne za ich bezpieczeństwo.

Należy uważać, aby dzieci nie bawiły się okapem.

Obsługa bieżąca

Przed przystąpieniem do jakichkolwiek prac związanych z obsługą bieżącą okap należy odłączyć od instalacji elektrycznej.

Filtry należy czyścić i/lub wymieniać po upływie czasu podanego w niniejszej instrukcji.

Do czyszczenia okapu należy używać wilgotnej szmatki i roztworu neutralnego płynnego detergentu w wodzie.

Symbol na wyrobie lub jego opakowaniu oznacza, że zużyte urządzenie nie może być traktowane jako odpad komunalny. Należy je przekazać do odpowiedniej zbiornicy zużytego sprzętu elektrycznego i elektronicznego zgodnie z wymaganiami dyrektywy 2002/96 WG (w Polsce ustawa z dnia 19 lipca 2005 r. w sprawie zużytego sprzętu elektrycznego i elektronicznego wraz z późniejszymi zmianami i uzupełnieniami). Zapewnienie prawidłowej utylizacji zużytego wyrobu pomaga zapobieganiu

potencjalnego jego negatywnego wpływu na środowisko naturalne oraz zdrowie ludzi. Szczegółowych informacji w tym zakresie udzielają właściwe organy samorządowej i państwowej administracji terytorialnej, zakłady oczyszczania miast i osiedli oraz sprzedawcy.

2. OPIS URZĄDZENIA

2.1. Elementy składowe

Poz.	Ilość	Opis
C	1	Korpus okapu z oświetleniem, panelem sterowania i filtrami
B	1	Szablon do rozmieszczania otworów
A	1	Torba z akcesoriami
Poz.	**Ilość**	**Opis**
8		Zestaw do mocowania do ściany (bez zawiesi)
9		Zestaw do mocowania do ściany na zawiesiach
10		Zestaw do mocowania do spodu szafki wiszącej
	Ilość	**Opis**
	1	Instrukcja obsługi

5.3. Oświetlenie

Żarówka tradycyjna 40 W.

- Wyjąć filtry przeciw tłuszczowe (ewentualnie też z węglem aktywowanym) i wykręcić uszkodzoną żarówkę.
- Wkręcić nową o tych samych charakterystykach.

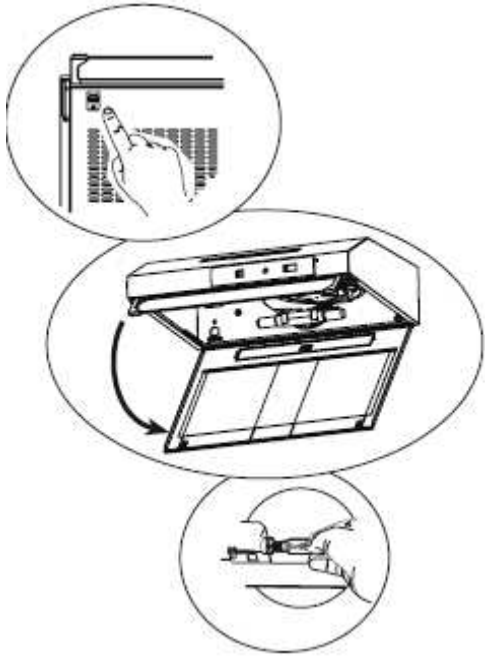

Lampki halogenowe

- Wyjąć filtry przeciw tłuszczowe.
- Odkręcić pierścień mocujący oprawkę lampki.
- Wyjąć uszkodzoną lampkę.
- Włożyć nową lampkę tego samego typu i mocy nową o tych samych charakterystykach.

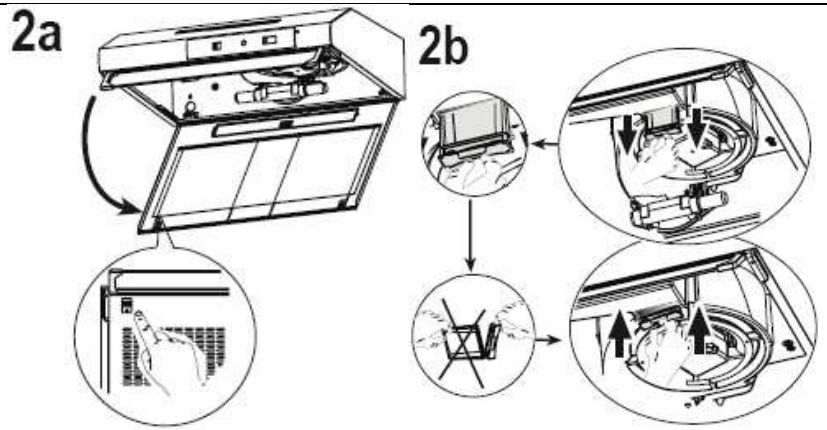

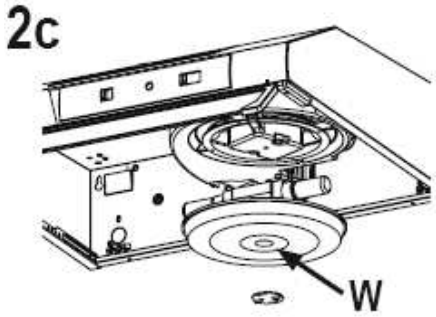

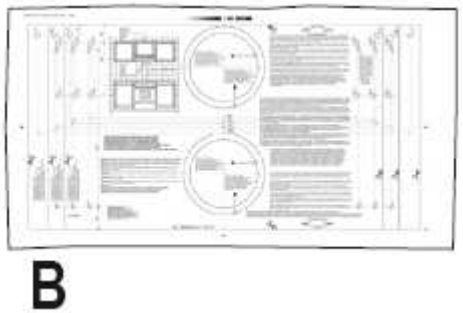

8

9

10

3. INSTALACJA

3.1. Wymiary

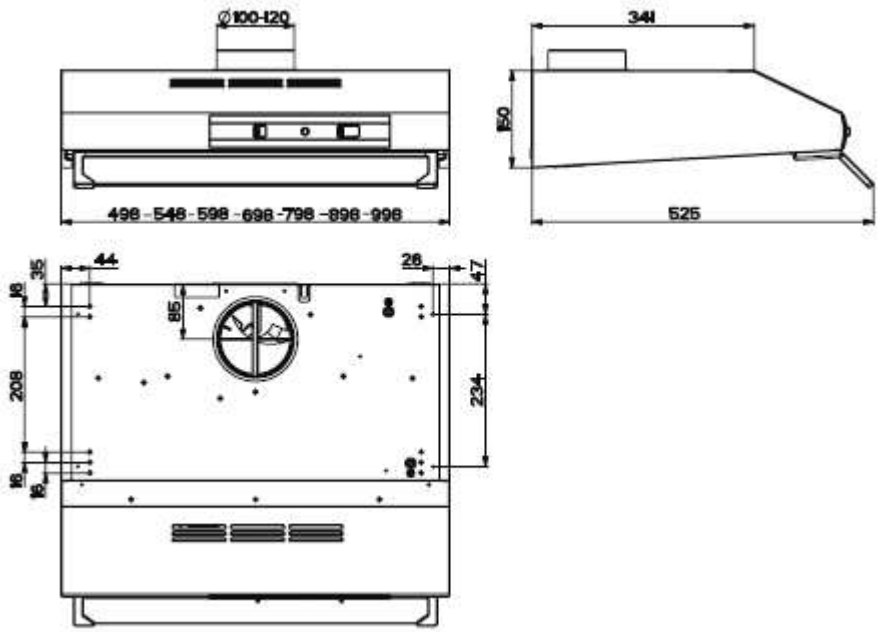

3.2. Montaż korpusu okapu

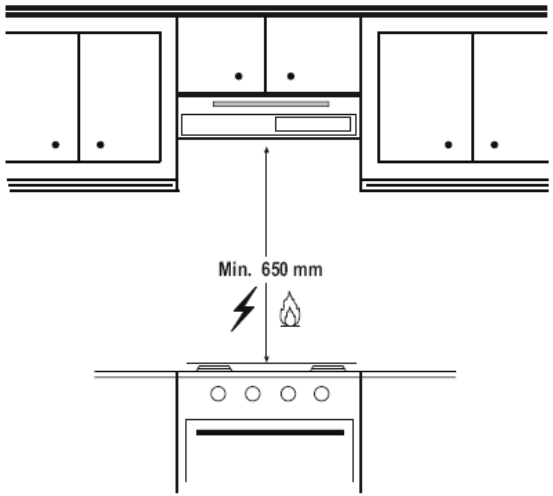

5.1.2. Fizelinowe

Filtry fizelinowe nie nadają się do regeneracji, lecz muszą być wymieniane co 2 miesiące albo częściej lub w momencie wskazanym przez specjalne znaczniki umieszczone na arkuszu filtru.

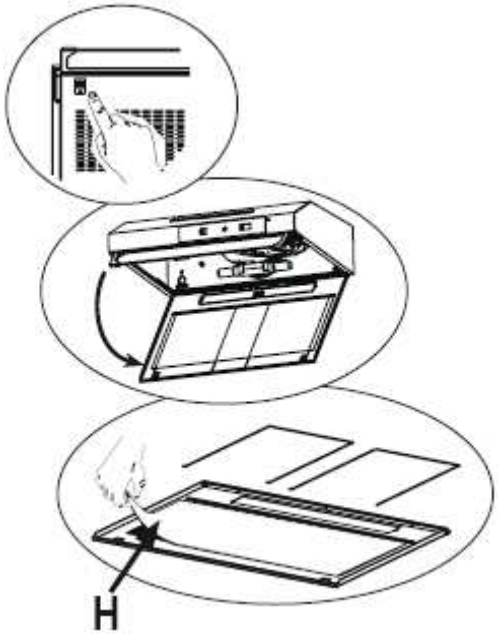

H – arkusz fizeliny

5.2. Filtry z węgla aktywowanego

Filtry te nie mogą być myte ani regenerowane w inny sposób. Należy je wymieniać na nowe raz na 4 miesiące lub częściej, jeżeli okap był użytkowany intensywnie.

- Zdemontować metalowe filtry przeciw tłuszczowe.
- Zdemontować zużyte filtry z węgla aktywowanego w sposób pokazany na rysunkach 2a, 2b i 2c.
- Założyć nowe filtry.
- Zamontować filtry przeciw tłuszczowe.

4. UŻYTKOWANIE

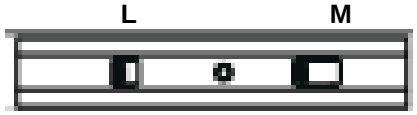

L	Oświetlenie	Włączanie i wyłączanie oświetlenia
M	Silnik	Włączanie i wyłączanie silnika wentylatora (przyciski od lewej do prawej)
	Prędkość	Można wybrać jedną z poniższych prędkości: 1. Mała prędkość, służy do ciągłej, cichej wymiany powietrza w sytuacji małego zanieczyszczenia zapachami. 2. Średnia prędkość stosowana w większości przypadków i zapewniająca optymalny stosunek wydajności okapu do natężenia hałasu. 3. Maksymalna prędkość stosowana do usuwania bardzo intensywnych zapachów, nawet przez długi czas.

5. OBSŁUGA BIEŻĄCA

5.1. Filtry przeciw tłuszczowe

5.1.1. Kasetowe

- Filtry należy czyścić lub wymieniać raz na 2 miesiące lub częściej, jeżeli okap jest użytkowany intensywnie. Można je myć w zmywarkach do naczyń.
- Filtry należy wyjmować pojedynczo naciskając je w kierunku tyłu okapu i jednocześnie opuszczając.
- Umyć filtry uważając, aby ich nie wyginać. Przed ponownym zainstalowaniem należy je dokładnie wysuszyć.
- Podczas ponownego instalowania należy upewnić się, czy płytka zatrzasku jest całkowicie wysunięta.

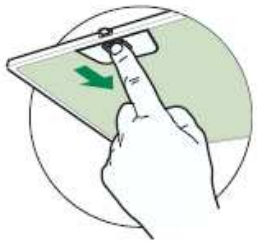

Należy zachować minimalną odległość 650 mm między dolną powierzchnia okapu a najwyższym punktem płyty grzewczej (kuchenki) znajdującej się pod okapem.

Dokonać sposobu montażu okapu:
1) bezpośrednio do ściany pod szafka wiszącą za pomocą 4 wkrętów i kołków rozporowych (zestaw 8),
2) do ściany za pomocą specjalnych zawiesi mocowanych za pomocą wkrętów i kołków rozporowych (zestaw 9),
3) do spodu szafki wiszącej za pomocą wkrętów (zestaw 10).

Po dokonaniu wyboru sposobu mocowania odpowiednio przyłożyć załączony do okapu szablon B i zaznaczyć położenie odpowiednich otworów przeznaczonych na wkręty mocujące.

- Zdemontować metalowe filtry przeciw tłuszczowe.
- Zawiesić korpus okapu w wybrany sposób.
- Od wnętrza korpusu okapu dokręcić wkręty w wersji 1 i 3.

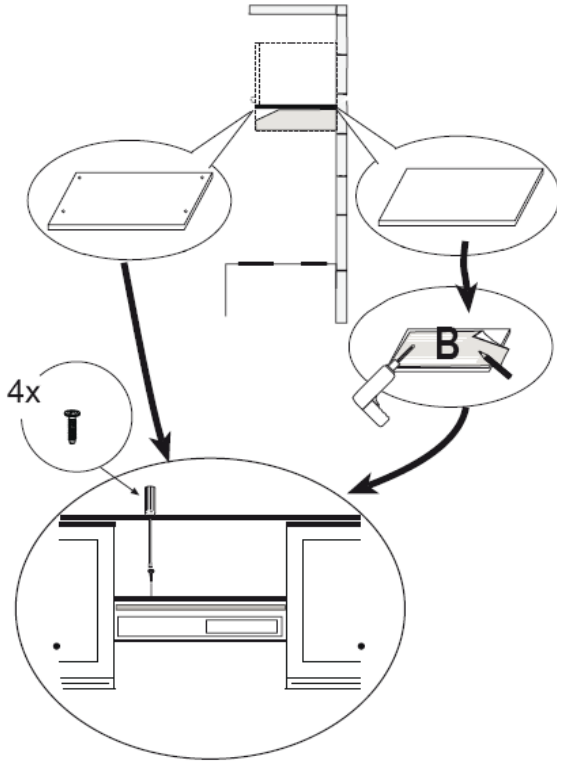

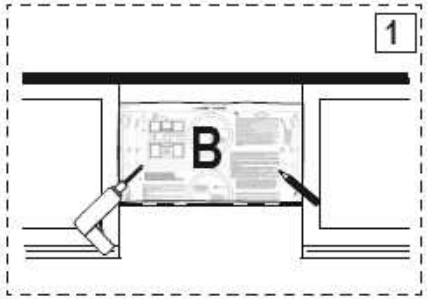

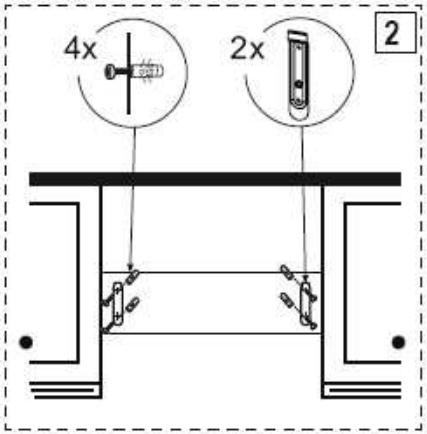

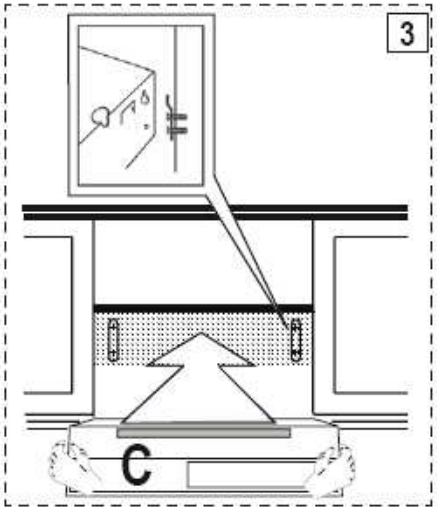

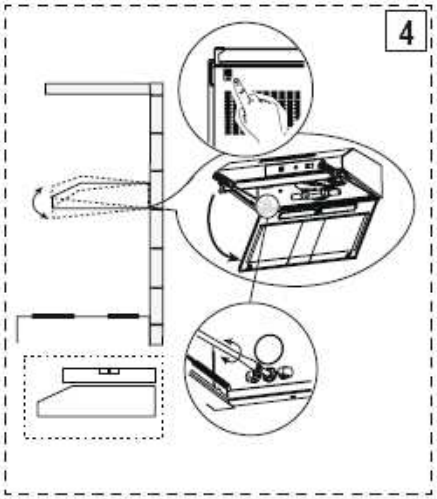

3.3. Odprowadzenie powietrza

Okap może funkcjonować zarówno w wersji wyciąg (odprowadzenie powietrza na zewnątrz budynku lub do odrębnego kanału wentylacyjnego), jak i pochłaniacz (oczyszczone powietrze kierowane z powrotem do pomieszczenia kuchennego). W tym drugim przypadku powietrze może być odprowadzane za pomocą rury o średnicy 100 lub 120 mm (sztywnej lub elastycznej) przechodzącej przez szafki (patrz rysunek) lub kierowane do kuchni przez kratki w przedniej części okapu.

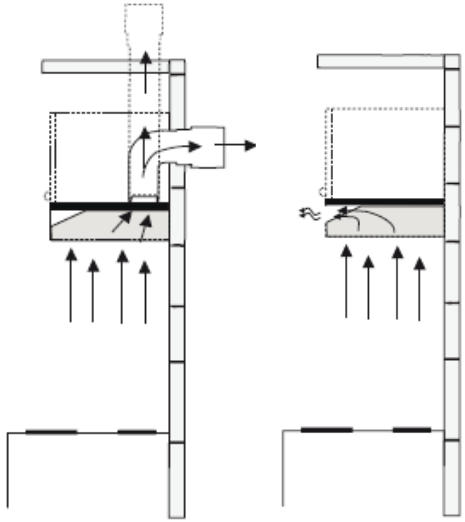

Do przełączania przepływu powietrza na kratki lub do rury służy specjalna dźwignia umieszczona przy silniku w korpusie okapu. Jej położenia są opisane na załączonym szablonie montażowym.

3.4. Podłączenia elektryczne

- Okap należy połączyć z domową instalacją elektryczną za pomocą dwubiegunowego wyłącznika, w którym odstęp między stykami w położeniu wyłączony wynosi co najmniej 3 mm.
- Jeżeli przewód podłączeniowy jest wyposażony we wtyczkę, to musi ona być kompatybilna z gniazdkiem sieciowym wyposażonym w bolec uziemiający.